HƯỚNG DẪN CÀI ĐẶT SỬ DỤNG
PFR-12R

DROSSELN MATRIX
POWER FACTOR CONTROLLER

THÔNG SỐ KỸ THUẬT:

Dùng bù công suất cho hệ thống điện: 3P 380V ; 1P 220V 50Hz
Điện áp nguồn nuôi: (L-L) 380/400/415VAC
Dòng điện ngõ vào: CT..../5A
Tiếp điểm relay ngõ ra 220VAC 7A
Tự động cực tính biến dòng
Đóng cắt xoay vòng tự động/ bằng tay
Dòng tải tối thiểu: 60mA
Cấp bảo vệ IP40
Kích thước khoét mặt tủ điện (panel cut out): 113x113 mm

GIẢI THÍCH LED HIỂN THỊ

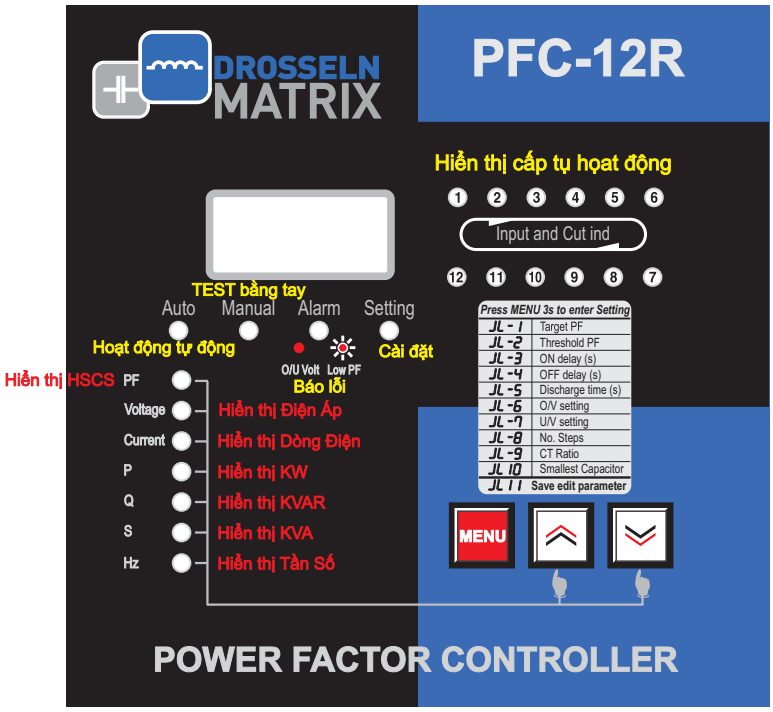

PHÍM CHỨC NĂNG

Phím	Biểu tượng	Mode Chức năng
MENU	MENU	Phím cài đặt chọn chương trình ***Bấm giữ phím MENU 3giây vào chế độ cài đặt thông số***
TĂNG	⌃	Phím tăng giá trị / chọn Mode cài đặt / Chọn xem thông số PF-V-A-P-Q-S-HZ ***Test các bước tụ đóng vào ON bằng tay khi chọn Manual***
GIẢM	⌄	Phím giảm giá trị / chọn Mode cài đặt / Chọn xem thông số PF-A-V-P-Q-S-HZ ***Test các bước tụ nhả ra OFF bằng tay khi chọn Manual***

TEST ĐÓNG / NHẢ CẤP TỤ BẰNG TAY (MANUAL)

Khi đèn Auto sáng, Bấm phím MENU chuyển sang đèn Manual sáng, cho phép vào chế độ Đóng/ Nhả các cấp tụ bằng tay. Kết thúc chế độ MAN.

Bấm phím MENU chuyển sang đèn Auto sáng để Bộ điều khiển hoạt động tự động.

CÀI ĐẶT NHANH CHO PFC HOẠT ĐỘNG

BẤM MENU GIỮ TRONG VÒNG 3 GIÂY VÀO CHẾ ĐỘ CÀI ĐẶT

CODE	Mô tả cài đặt	Ngưỡng Cài Đặt
JL-1	Cài đặt ngưỡng đóng HSCS P.F /Cos @	0.6~0.998 IND
JL-2	Cài đặt ngưỡng cắt OFF HSCS P.F/ Cos@	0.962 IND ~0.7 CAP
JL-3	Cài đặt thời gian đóng ON cấp tụ	0.1 ~ 100s
JL-4	Cài đặt thời gian nhả OFF cấp tụ	0.1 ~ 100s
JL-5	Cài đặt thời gian xả cho tụ	0~240s
JL-6	Cài đặt bảo vệ quá áp	400~500VAC
JL-7	Cài đặt bảo vệ thấp áp	100~400VAC
JL-8	Cài đặt số cấp tụ sử dụng	1~12 cấp
JL-9	Cài đặt tỷ số biến dòng CT sử dụng	5~9995A
JL-10	Cài đặt cấp tụ nhỏ nhất sử dụng	0~250 Kvar

JL-11 Lưu lại các thông số đã cài đặt SAVE = YES/NO

SƠ ĐỒ ĐẤU DÂY

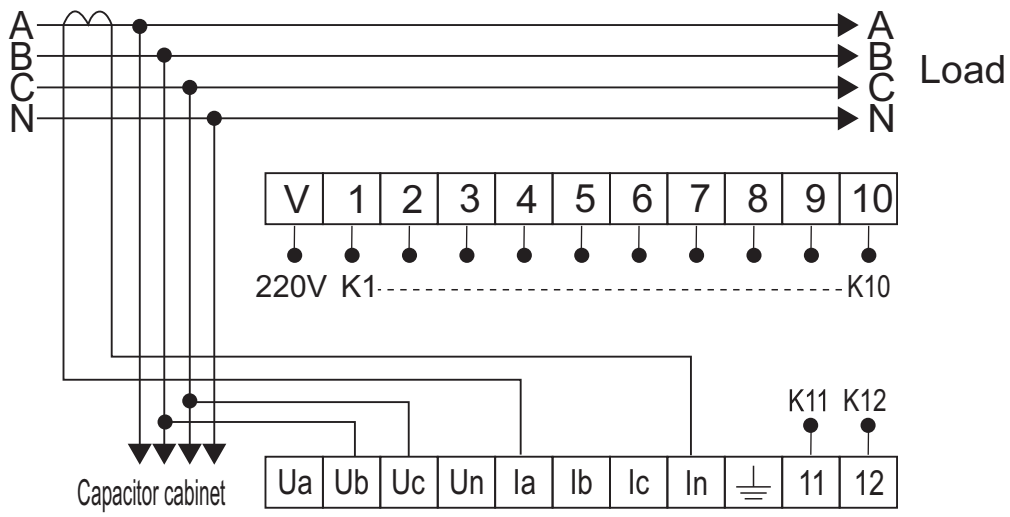
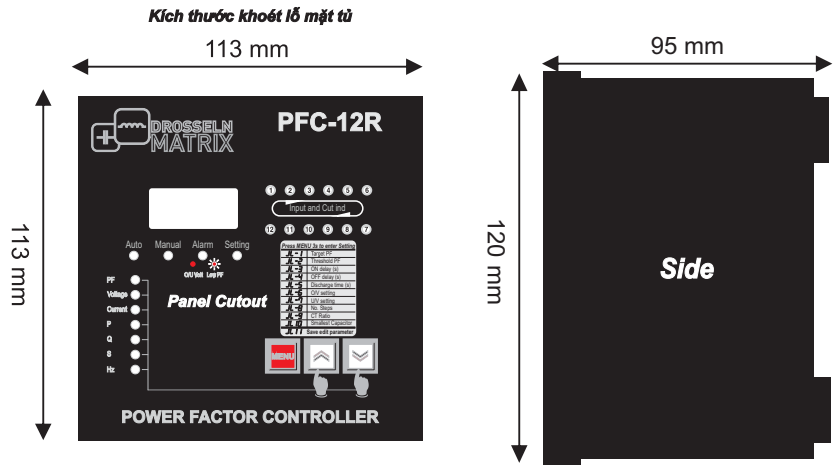
KÍCH THƯỚC LẮP ĐẶT